bathroom therapy

GARANTIE 2

Référence : **401511226**

MEUBLE COMPLET BOSTON AVEC MIROIR SUSPENDUS - LARG. 80CM - COLORIS COGNAC

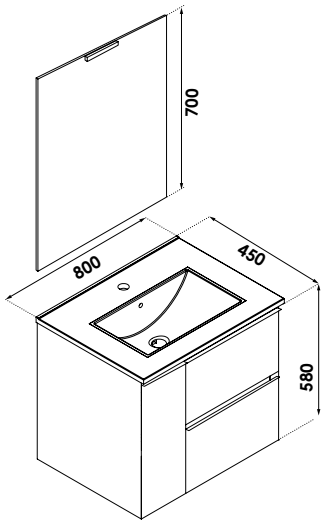

CARACTÉRISTIQUES	Meuble à suspendre finition cognac, avec plan céramique blanche simple vasque intégrée avec trop plein ; profondeur : 46cm Dimensions : Largeur : 80cm x Profondeur : 45cm x Hauteur : 58cm Corps de meuble avec vide sanitaire Plan céramique blanc extra-plat, épaisseur : 18mm Dimension de la cuve : 450x255x120mm Structure du caisson (façade et corps) en panneaux de particules revêtu MDF, épaisseur : 16mm 2 tiroirs et 1 porte en panneau de particules à ouverture totale et fermeture amortie Poignées en aluminiun chromé 1 miroir simple à suspendre avec spot LED classe 2 IP44, hauteur : 70cm 2 points de fixation murale Accessoires en options : pieds réglables en hauteur : de 29 à 31cm Livré pré-monté, sans robinetterie, sans visserie de fixation murale, sans vidage Fabrication européenne Norme PEFC Ecotaxe en sus
APPLICATIONS	Equipement de salle de bain
CONDITIONS D'UTILISATION	Convient uniquement pour l'application prescrite
COMPATIBILITÉ	Veiller à l'encombrement nécessaire au montage et à la pose du meuble
PRÉCAUTION D'EMPLOI	Le montage et l'installation doivent être fait dans le respect des règles de l'art.

SPECIFICATIONS D'INSTALLATION	Permet l'équipement sanitaire des salles de bains et cuisine.
	N'est pas adapté pour une application autre que celle décrite ci-dessus. Notre garantie porte sur les défauts de matière ou de fabrication et s'applique dans les conditions définies par le fabricant. La garantie ne couvre pas les consommables, l'usure normale, les pièces mobiles, les dommages dus aux chocs
PRESCRIPTION DE POSE	• Livré pré-monté (sans robinetterie, sans visserie de fixation murale, sans vidage) • De conception française et de fabrication européenne